PIANTA VASCA A QUOTA -2.00

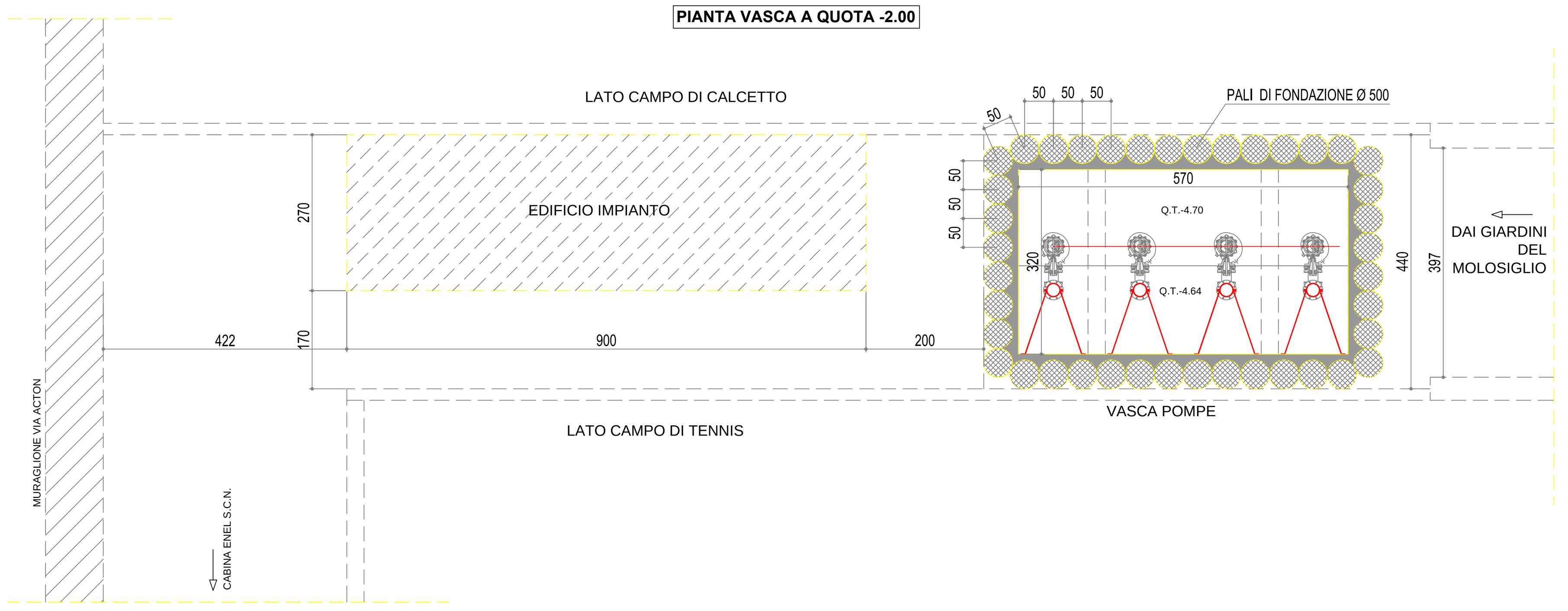

PIANTA A QUOTA +2.90

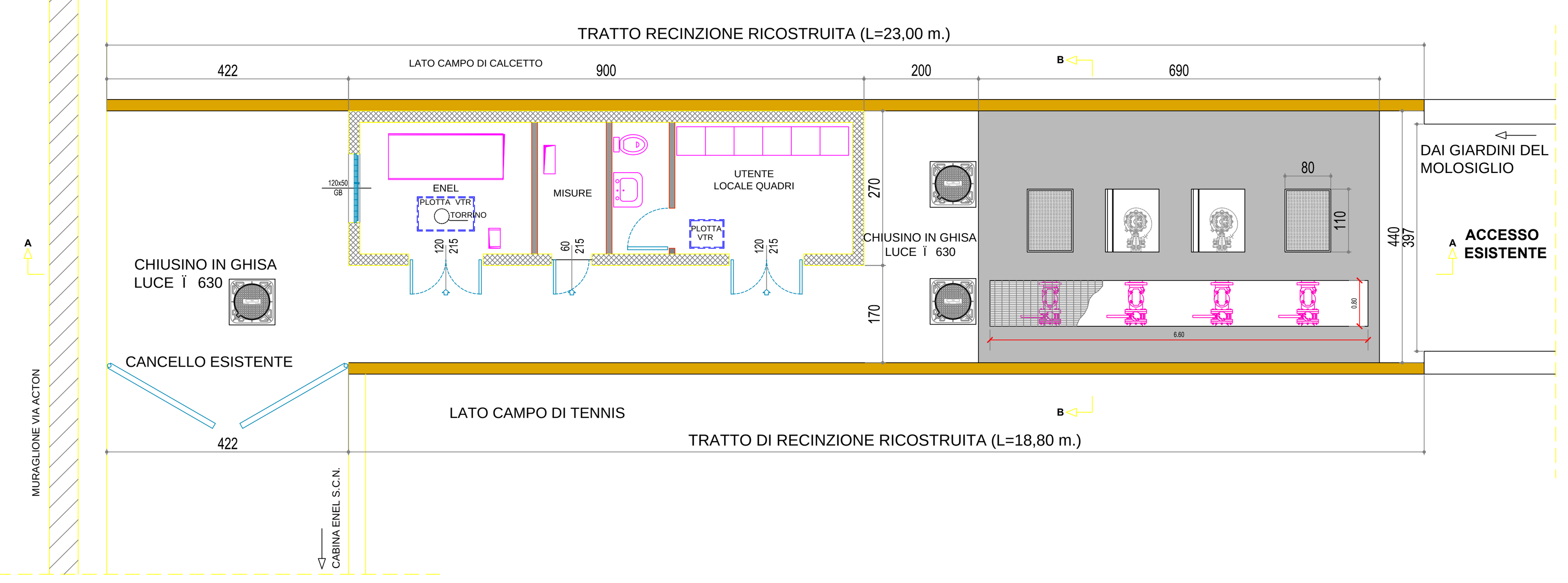

PARTICOLARE INGOMBRO POMPA

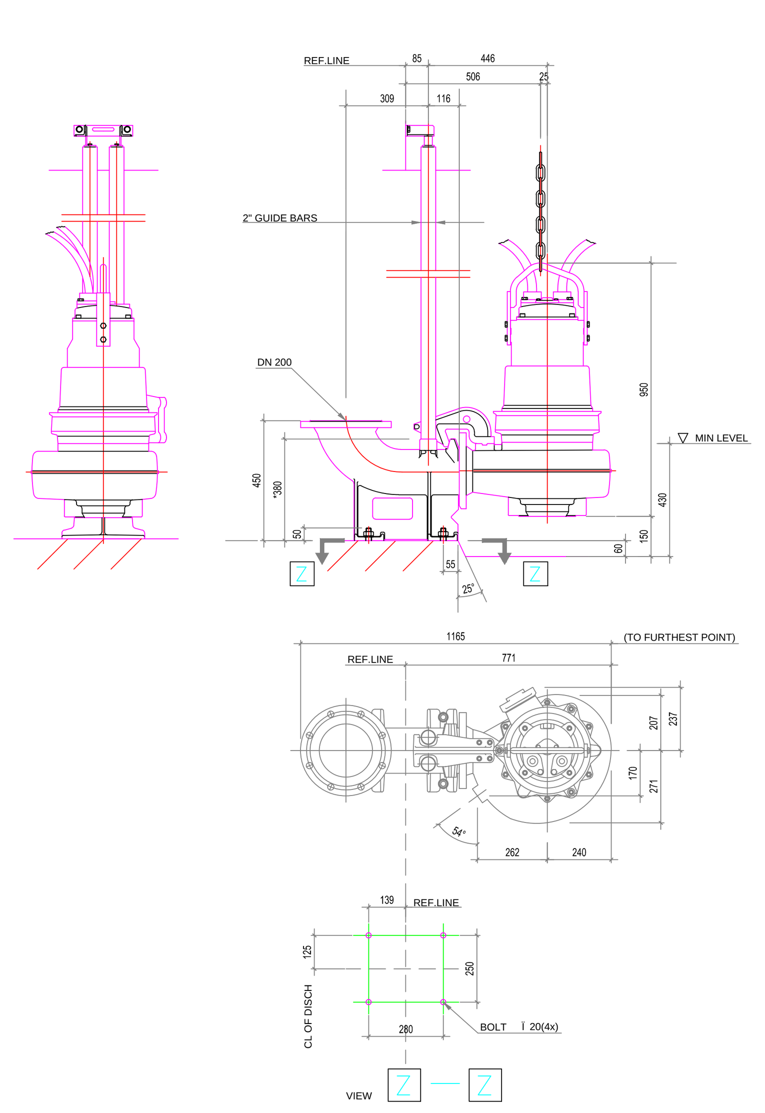

PIANTA VASCA A QUOTA +1.65

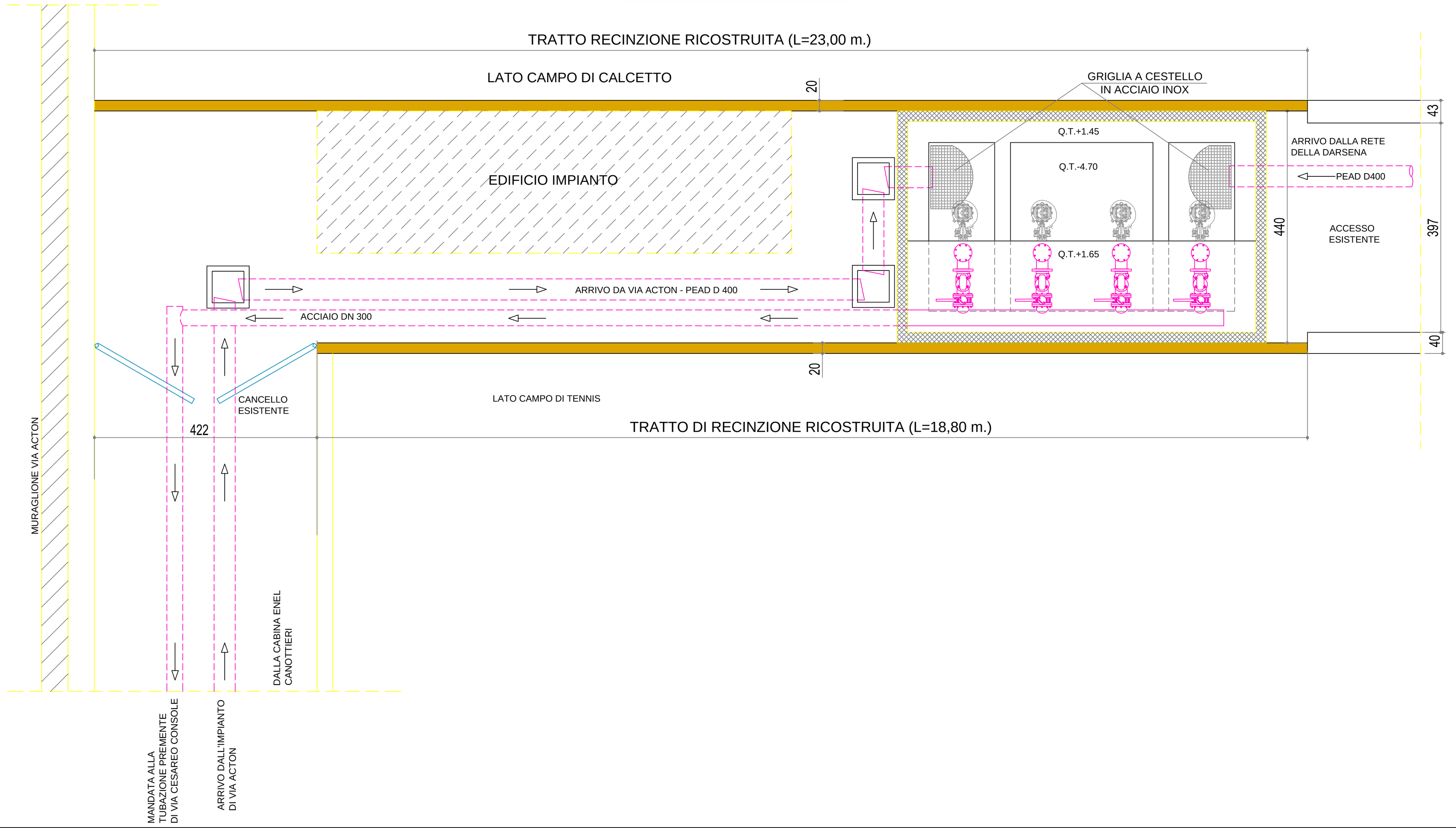

PIANTA COPERTURA

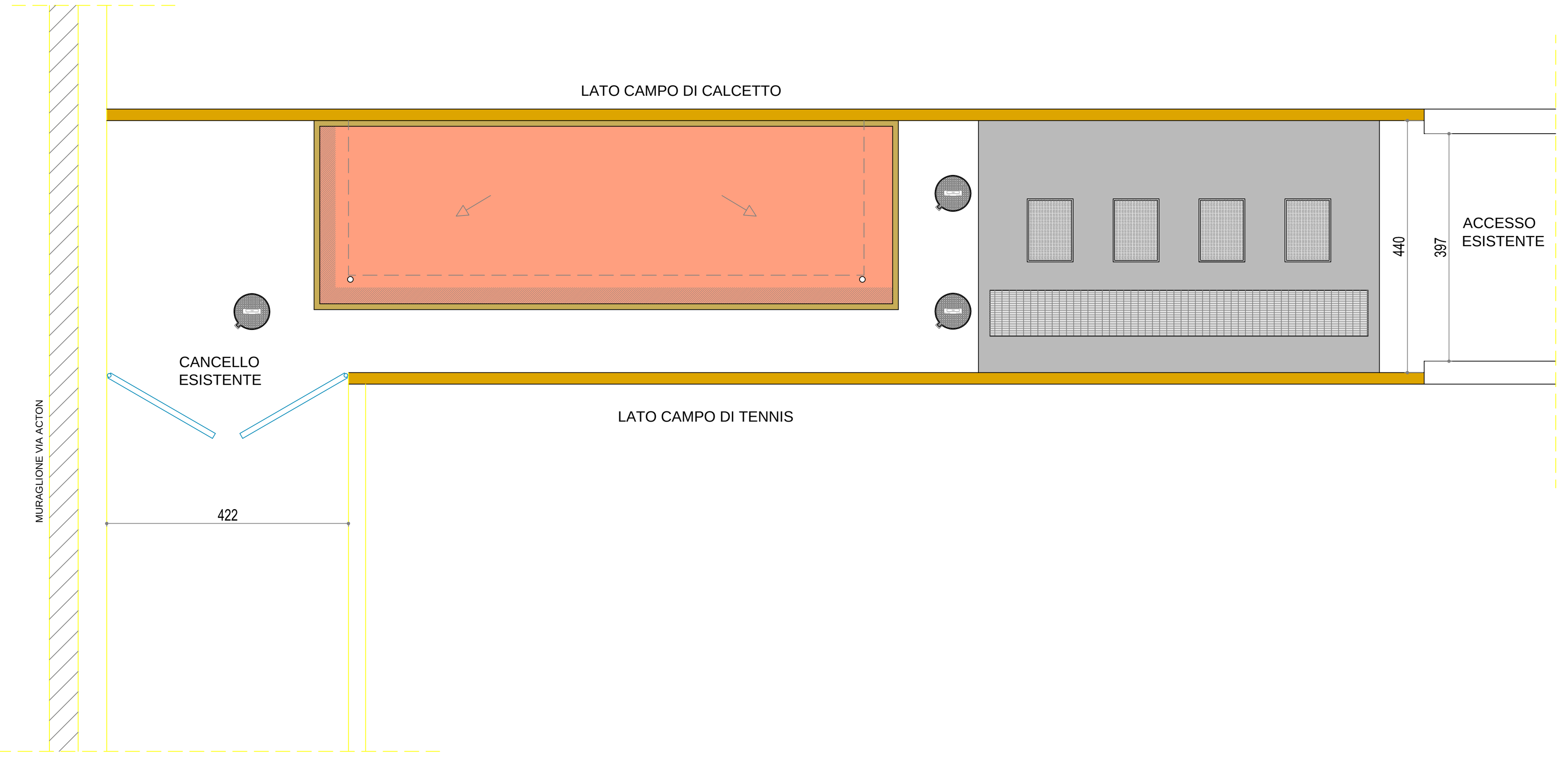

COMUNE DI NAPOLI

FINANZIAMENTO DELIBERA CIPE 30.04.2011 PUBBLICATA SULLA GAZZETTA UFFICIALE DELLA REPUBBLICA ITALIANA 160 DELL'11.07.2012

RIORDINO DEI COLLETTORI PRINCIPALI DELLA RETE FOGNARIA DELLA ZONA ORIENTALE DELLA CITTÀ DI NAPOLI - II° LOTTO "LAVORI DI COMPLETAMENTO"

Progettista:
Ing. Fabio Mastellone di Castelvetere

Responsabile del Procedimento
Ing. Serena Riccio

PROGETTO ESECUTIVO

ELABORATO:	ALLEGATO: 4.2.1
Stazione Molosiglio Particolari Costruttivi: Piante	SCALA: 1:50
	DATA: FEBBRAIO 2013

REDAZIONE:	VERIFICA:	APPROVAZIONE:	EMESSO PER: REV.:
Geom. A. Cassese	Ing. F. Mastellone	Ing. F. Mastellone	-

00703.13038.04.05.RL20421.E.000.FMC.ac